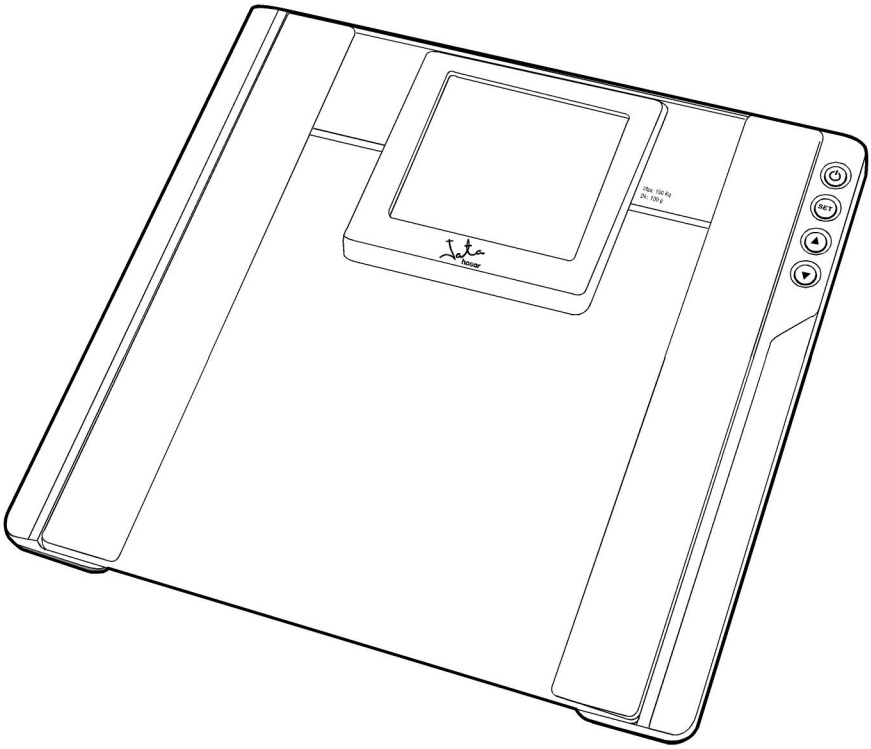

Mod. 565NG
Mod. 565BL

Los textos, fotos, colores, figuras y datos corresponden al nivel técnico del momento en que se han impreso. Nos reservamos el derecho a modificaciones, motivadas por el desarrollo permanente de la técnica en nuestros productos.

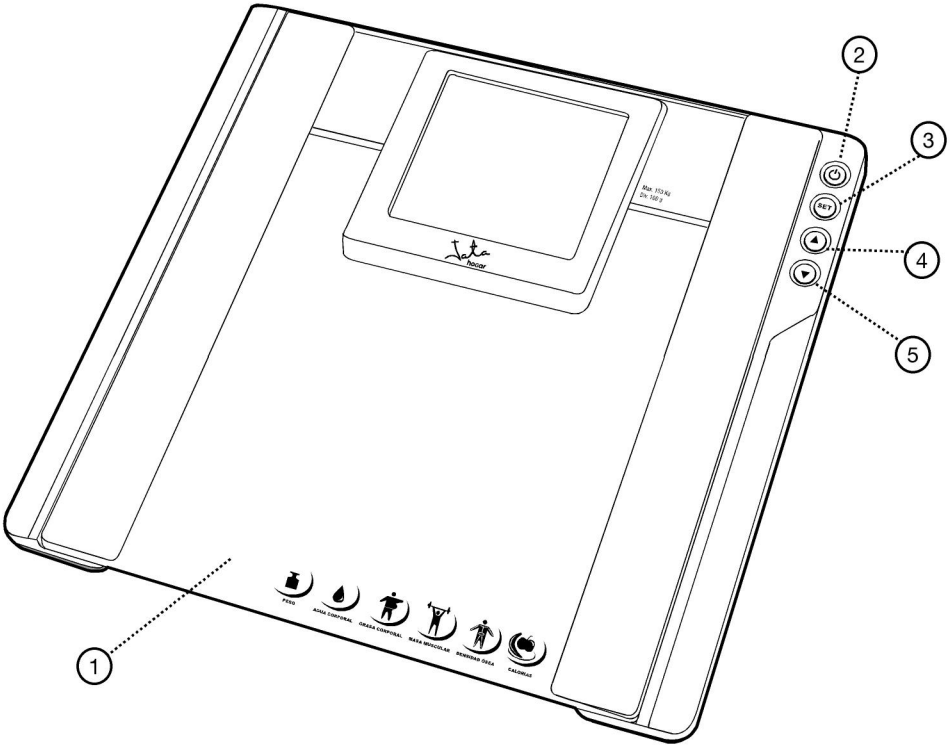
2
3
4
5
1
SET
PESO
AGUA CORPORAL
GRASA CORPORAL
MASA MUSCULAR
DENSIDAD ÓSEA
CALORIAS

COMPONENTES PRINCIPALES

1. Plataforma.

2. Pulsador de encendido "⏻".

3. Pulsador fijación datos "SET".

4. Pulsador "datos hacia arriba".

5. Pulsador "datos hacia abajo".

MAIN COMPONENTS

1. Platform.

2. On/Off button "⏻".

3. Data memory button "SET".

4. Data setting button "Up".

5. Data setting button "Down".

PRINCIPAIS COMPONENTES

1. Plataforma.

2. Botão para ligar "⏻".

3. Botão de fixação de dados "SET".

4. Botão de ajustamento de dados para cima.

5. Botão de ajustamento de dados para baixo.

COMPOSANTS PRINCIPAUX

1. Plate-forme.

2. Bouton d'allumage "⏻".

3. Poussoir valider données "SET".

4. Poussoir "données haut".

5. Poussoir "données bas".

COMPONENTI PRINCIPALI

1. Piattaforma.

2. Pulsante di accensione "⏻".

3. Pulsante di memorizzazione dei dati "SET".

4. Pulsante "dati verso l'alto".

5. Pulsante "dati verso il basso".

ATENCIÓN

- Lea atentamente estas instrucciones antes de poner la báscula en funcionamiento y guárdelas para futuras consultas.
- No deje al alcance de los niños bolsas de plástico o elementos del embalaje. Pueden ser fuentes potenciales de peligro.
- Coloque la báscula sobre una superficie horizontal y rígida.
- No la sitúe sobre moquetas, alfombras o superficies blandas ya que el peso dado sería erróneo.
- Procure que la superficie donde coloque la báscula así como la plataforma de la misma estén secas para evitar posibles deslizamientos.
- No salte para subirse o bajarse de la báscula.
- El aparato se desconecta automáticamente unos segundos después de haber efectuado la pesada.
- Es aconsejable pesarse siempre a la misma hora, preferiblemente antes del desayuno.

IMPORTANTE

- **Para que se produzca una buena conductividad y el porcentaje de grasa corporal, agua, densidad ósea, masa muscular y calorías recomendadas dado sea el correcto, es importante pesarse siempre descalzo y que las plantas de los pies tengan un buen contacto con las partes metálicas de la plataforma.**
- **No la use si tiene implantado un marcapasos, ni con dispositivos eléctricos o electrónicos en el cuerpo.**
- **El exceso de líquidos, algunas condiciones médicas, la ingestión de alimentos, el ciclo menstrual etc. pueden hacer variar los resultados.**

- La báscula es un instrumento electrónico sensible. Algunos aparatos de alta frecuencia como teléfonos móviles, estaciones de radio, controles remotos y microondas pueden causar disturbios si la báscula es usada en sus inmediaciones. Aléjela de estos puntos si observa irregularidades en el display.
- La báscula no es válida para transacciones comerciales ni para uso médico.
- Diseñada exclusivamente para uso doméstico.
- No sumerja el cuerpo de la báscula en agua. Si fuese necesario límpielo con un paño ligeramente humedecido.
- No emplee en su limpieza productos químicos o abrasivos, estropajos metálicos, etc. que puedan deteriorar las superficies de la báscula.

INSTRUCCIONES DE USO

- La báscula funciona con cuatro pilas tipo R3 (no incluidas).
- Abra la tapa situada en la parte inferior y coloque las pilas respetando las polaridades indicadas en su alojamiento.
- Siempre que esté la báscula encendida y en el visor los dígitos "0.0", puede seleccionar el sistema de peso que desee manteniendo pulsado **"SET"** durante unos segundos y empleando seguidamente los pulsadores "arriba" (4) ó "abajo" (5): **kg.** (kilogramos) – **lb** (libras**) – st** (stones).

PESARSE

- Presione y suelte el pulsador de encendido **"⏻"** y espere a que aparezcan en el visor los dígitos **"0.0".**
- Suba directamente sobre la plataforma de la báscula poniendo suavemente un pie y a continuación el otro.

ATENCIÓN

- Cuando suba a la báscula solo para pesarse, es decir, no para obtener los porcentajes de grasa, agua corporal, masa muscular, densidad ósea y calorías recomendadas pueden ocurrir dos cosas:

1. Si se pesa calzado la báscula reflejará el peso obtenido y a continuación **"Err2"**.
2. Si se pesa descalzo la báscula le dará el peso y los porcentajes de agua, grasa, masa muscular, densidad ósea y calorías recomendadas del cuerpo. En este caso **"no tenga en consideración estos porcentajes"** ya que aún no se han introducido los datos necesarios para que los mismos sean reales.

INTRODUCCIÓN DE LOS DATOS PERSONALES

- La báscula presenta la opción de pesarse y obtener el porcentaje de grasa agua corporal, densidad ósea, masa muscular y calorías recomendadas previa introducción y memorización en la misma de los siguientes datos: Sexo, estatura y edad. La báscula tiene capacidad para almacenar los datos de 10 personas.
- Para introducir los datos inicialmente siga los siguientes pasos.
- Presione el pulsador de encendido **"⏻"** y espere que en el visor aparezca **"0.0".** Pulse **"SET".** En el visor aparecerá en intermitente el número correspondiente a una de las diez memorias de la báscula comprendidas entre **P-00 y P-09.** De inmediato y mediante los pulsadores "arriba" (4) ó "abajo" (5) busque **P-00** para introducir los datos correspondientes a una persona y pulse **"SET"** para fijar. Aparecerá parpadeando el símbolo de hombre o mujer y una altura determinada.
- Mediante los pulsadores 4 ó 5 seleccione el símbolo correspondiente a hombre o mujer y pulse **"SET"** para fijar. La altura comenzará a parpadear.
- Utilizando los mismos pulsadores 4 y 5 ajuste la estatura y pulse **"SET"** para fijar. Aparecerá parpadeando la edad.
- Utilizando los mismos pulsadores 4 y 5 ajuste la edad y presione **"SET"** para fijar.
- Los datos correspondientes al número de persona seleccionado ya están memorizados. Espere que aparezcan los dígitos **"0.0"** y que la báscula se desconecte.
- Repita todo el proceso asignando a cada persona que va a emplear la báscula un número de memoria.

PESARSE Y OBTENER EL PORCENTAJE DE GRASA, AGUA CORPORAL, DENSIDAD ÓSEA, MASA MUSCULAR Y CALORÍAS RECOMENDADAS

- Una vez introducidos los datos en las respectivas memorias para pesarse y poder conocer dichos porcentajes efectúe las siguientes operaciones.
- Presione y suelte el pulsador de encendido"⏻" y espere que en el visor aparezcan los dígitos **"0.0".** Pulse "**SET"** y a continuación emplee los pulsadores 4 ó 5 hasta que aparezca el número de memoria que le corresponde. El número de memoria parpadeará durante varios segundos. Espere que en el visor aparezcan los dígitos **"0.0".**

  NOTA: La báscula guarda el número de memoria de la última pesada efectuada. Si usted ha sido el último en pesarse, al pesarse de nuevo no es necesario buscar su número de memoria.. Pulse el botón de encendido "⏻" y aparecerán sus datos. Espere a que aparezca **"00"** para efectuar la pesada.
- Súbase a la báscula y permanezca inmóvil. Inicialmente aparecerá su peso. A continuación aparecerá **"0000"** y seguidamente sus porcentajes representados por los iconos correspondientes y en el siguiente orden. Grasa corporal, porcentaje de agua, densidad ósea, masa muscular y calorías recomendadas.

  NOTA: Cuando aparece el porcentaje de grasa corporal también aparece uno de los 4 iconos de distinto grosor reflejados en dicha tabla, que le indica si el peso es bajo, saludable, sobrepeso u obeso.

Estos valores y el peso obtenido irán alternándose y a continuación la báscula se desconectará. Las tablas que adjuntamos le servirán de orientación en cuanto a dichos valores se refiere.

DEBE TENER EN CUENTA

- Si en el visor aparece **"Err1"** significa que la capacidad máxima de la báscula ha sido sobrepasada.
- Si apareciese **"Err2%"** indica que se ha producido un error en los porcentajes.
- Debe de proceder al cambio de las pilas cuando en el visor aparezca **"Lo"**. Para ello abra la tapa situada en la parte inferior del aparato y proceda a la sustitución.

PROTECCIÓN DEL MEDIO AMBIENTE

- En su calidad de consumidor, cuando desee desprenderse del aparato deposítelo para su posterior tratamiento en un centro de recogida de residuos o contenedor destinado a tal fin.
- Proceda de igual forma cuando tenga que eliminar las pilas usadas.
- Nunca tire el aparato ni las pilas a la basura. De esta manera estará contribuyendo al cuidado y mejora del medio ambiente.
- Las pilas no deben ser mezcladas con otros residuos domésticos.

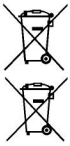

ATENÇÃO

- Leia atentamente estas instruções antes de colocar o aparelho em funcionamento e guarde-as para futuras consultas.
- Não deixe ao alcance das crianças sacos de plástico ou elementos da embalagem. Podem ser potenciais fontes de perigo.
- Coloque a balança sobre uma superfície horizontal e rígida.
- Não a coloque sobre alcatifas, carpetes ou superfícies macias, pois o peso apresentado poderá não ser o correcto.
- Para evitar possíveis escorregadelas, tente que a superfície onde coloca a balança, assim como a plataforma da mesma estejam secas.
- Não salte para subir ou descer da balança.
- O aparelho desliga-se automaticamente uns segundos após ter efectuado a pesagem.
- É aconselhável pesar-se sempre à mesma hora, de preferência antes do pequeno-almoço.

IMPORTANTE

- **Para que exista uma boa condutividade e que a percentagem de gordura corporal, água, densidade óssea, massa muscular e calorias recomendadas sejam as correctas é importante que se pese sempre descalço e que a planta dos pés tenha um bom contacto com as zonas metálicas da plataforma.**
- **Não a use se tiver um "by-pass" implantado ou qualquer outro dispositivo eléctrico ou electrónico no corpo.**
- **O excesso de líquidos, algumas condições médicas, a ingestão de alimentos, o ciclo menstrual, etc. podem fazer variar os resultados.**

- A balança é um instrumento electrónico sensível. Alguns aparelhos de alta-frequência como telefones móveis, estações de rádio, controlos remotos e microondas podem causar distúrbios se a balança for usada nas suas imediações. Afaste-a destes pontos se observar irregularidades no visor.
- A balança não é válida para transacções comerciais nem para utilização médica.
- Concebida exclusivamente para uso doméstico.
- Não mergulhe o aparelho em água ou qualquer outro líquido nem o mantenha em locais húmidos.
- Na sua limpeza, não utilize produtos químicos ou abrasivos, esfregões metálicos, etc., que possam deteriorar a superfície da balança.

INSTRUÇÕES DE UTILIZAÇÃO

- A balança funciona com 4 pilhas tipo R3 (não incluídas).
- Abra a tampa situada na parte inferior e insira as pilhas respeitando as polaridades indicadas no local a elas destinado.
- Sempre que a balança estiver ligada e no visor apareçam os dígitos "0.0" pode seleccionar o sistema de peso que desejar, pressionando o botão **"SET"** por alguns segundos e, em seguida, usando os botões " para arriba" (4) ou "para baixo" (5): **kg** (quilogramas) - **lb** (libras) – **st** (stones).

PESAR-SE

- Pressione e solte o botão para ligar **"⏻"** e espere que apareçam no visor os dígitos "**0.0**".
- Suba directamente para a plataforma da balança colocando suavemente um pé e, seguidamente, o outro.

ATENÇÃO

- Quando subir para a balança **só para se pesar**, tenha em consideração:

1. Se efectua a pesagem calçado, a balança reflectirá o peso obtido; e depois aparecerá **"Err2"**.
2. Se efectua a pesagem descalço, a balança dar-lhe-á o peso e as percentagens de água, gordura, massa muscular, densidade óssea do corpo e calorias recomendadas. Neste caso, **"não tenha em consideração as percentagens"** já que ainda não foram introduzidos os dados necessários para que os mesmos sejam reais.

INTRODUÇÃO DOS DADOS PESSOAIS

- A balança apresenta a opção de pesagem e obtenção da percentagem de gordura corporal, água, densidade óssea, massa muscular e calorias recomendadas, com a introdução prévia e a memorização na mesma dos seguintes dados: sexo, estatura e idade. A balança tem capacidade para armazenar os dados de 10 pessoas.

- Para introduzir inicialmente os dados siga os seguintes passos.
- Pressione o botão para ligar **"⏻"** e espere que apareça no visor "**0.0**". Carregue em "**SET**". No visor aparecerá em intermitente o número correspondente a uma das dez memórias da balança compreendidas entre **P-00** e **P-09.** Imediatamente e através dos botões "acima" (4) ou "abaixo" (5) procure "**P-00**" para introduzir os dados correspondentes a uma pessoa e carregue em "**SET**" para ficar definido. Aparecerá, em intermitente, o símbolo do homem ou mulher e uma altura determinada.
- Usando os botões 4 ou 5, seleccione o símbolo correspondente e pressione em "**SET**", para definir. A altura começará a ficar intermitente.
- Usando os mesmos botões, 4 e 5, defina a estatura e pressione em "**SET**", para definir. Aparecerá intermitente a idade.
- Usando os mesmos botões, 4 e 5, defina a idade e pressione em "**SET**", para definir.
- Os dados correspondentes ao número de pessoa seleccionada já estão memorizados. Espere que apareçam os dígitos **"0.0"** e que a balança se desligue.
- Repita todo o processo atribuindo a cada pessoa que for utilizar a balança um número de memória.

PESAR-SE E OBTER A PERCENTAGEM DE GORDURA CORPORAL, ÁGUA, DENSIDADE ÓSSEA, MASSA MUSCULAR E CALORIAS RECOMENDADAS

- Após a introdução dos dados nas respectivas memórias para se pesar e poder conhecer as referidas percentagens efectue as seguintes operações.
- Pressione e liberte o botão para ligar **"⏻"** e espere que apareçam no visor os dígitos "**0.0**". Carregue em "**SET**" e, seguidamente, utilize os botões 4 ou 5 até que apareça o número de memória que lhe corresponde. O número de memória ficará intermitente durante vários segundos . Espere que no visor apareçam os dígitos **"0.0".**

  OBSERVAÇÃO: A balança guarda o número da memória da última pesagem efectuada. Se tiver sido o último a efectuar a pesagem, ao pesar-se novamente não é necessário encontrar o número da memória. Pressione o botão para acender **"⏻"** e os seus dados aparecem. Espere que apareça **"00"** para efectuar a pesagem.
- Suba para a balança e mantenha-se imóvel. Inicialmente aparecerá o seu peso. Seguidamente, aparecerá "**0000**" e, em seguida, as suas percentagens representadas pelos ícones correspondentes e na ordem seguinte: gordura corporal, percentagem de água, densidade óssea, massa muscular e calorias recomendadas.

  OBSERVAÇÃO: Quando aparece a percentagem de gordura corporal também aparece um dos 4 ícones de diferentes espessuras reflectidos na referida tabela que informa se o peso é baixo, saudável, se tem peso mais ou se está obeso.

Peso baixo **Saudável** **Excesso de peso** **Obeso**

Estes valores e o peso obtido ir-se-ão alternando e, seguidamente, a balança desligar-se-á. As tabelas que juntamos servir-lhe-ão de orientação relativamente aos valores que se referem.

DEVE TER EM CONTA

- Se no visor aparecer **"Err1"** significa que a capacidade máxima da balança foi ultrapassada.
- Se aparecer **"Err2%"** indica que ocorreu um erro nas percentagens de gordura ou de água.
- Deve proceder à troca das pilhas quando no visor aparecer "**Lo**". Para tal abra a tampa situada na parte inferior do aparelho.

PROTECÇÃO DO MEIO AMBIENTE

- Na sua qualidade de consumidor, quando desejar deitar o aparelho fora coloque-o, para tratamento posterior, num centro de recolha de resíduos ou contentor destinado a tal fim.
- Proceda de igual forma quando tiver que eliminar as pilhas usadas.
- Nunca deite o aparelho ou as pilhas para o lixo caseiro. Assim estará a contribuir para o cuidado e melhoria do meio ambiente.
- As pilhas não devem ser misturadas com outros resíduos domésticos.

ATTENTION

- Read carefully these instructions before using the appliance for the first time and keep it for future enquiries.
- Keep all plastic bags and packaging components out of the reach of children. They are potentially dangerous.
- Place the scale on a horizontal, rigid surface.
- Do not place on carpets or any other soft surface, as the weigh given would be erroneous.
- Ensure the surface where you place the bathroom scale and the platform of the scale is dry to avoid slipping.
- Do not jump on or off the scale.
- The appliance switches off automatically a few seconds after weighing.
- It is advisable to always weigh yourself at the same time, preferably before breakfast.

IMPORTANT

- **For a good conductivity and a correct analysis result of the body fat, body water, body bone, body muscle and suggested daily calories percentage please weigh always barefoot and make sure that your feet are in full contact with the metallic parts of the surface.**
- **Do not use it if you have a pacemaker and neither with electric or electronic devices.**
- **The excess of liquids, some medical conditions, the ingestion of foods, the menstrual cycle so on could make the results change.**

- The scale is a sensible electronic instrument. Some appliances of high frequency as mobiles, radio stations, remote controls and microwaves, can cause disturbs if the scale is used nearly of them. Keep it far away of these points if you notice irregularities on the display. Keep it far away of these points if you notice irregularities on the display.
- The scale is not apt for commercial transactions or medical purposes.
- Designed for domestic use only.
- Do not immerse the body of the appliance in water. If necessary clean the scale with a damp cloth.
- When cleaning do not use chemical or abrasive products, such as metallic scourers, which may deteriorate the surfaces of the appliance.

INSTRUCTIONS OF USE

- The scale works with four batteries type R3 (not included).
- Open the lid situated at the bottom of the scale and place the batteries having in mind the polarities indicated in the compartment.
- With the scale on and the digits "0.0" showed on the display, you can select the desired weigh measure by pressing **"SET"** for a few seconds and using the buttons "up" (4) or "down" (5): **Kg** (kilograms) - **Lb** (pounds) – **St** (stones).

GETTING WEIGHED

- Press and release the ON/Off button **"⏻"** and wait for the digit "**0.0**" to appear in the display.
- Get straight on the scale by putting first one foot slowly on the platform and then the other. Stand for a few seconds until your weight shows on the display and flashes, and then stays on.

ATTENTION

- When you stand up on the scale **only for weighing**, bear in mind that:

1. If you weigh wearing shoes the scale will give you the weighting result, after that will appear **"Err2"**.
2. If you weigh barefoot the scale will give you the weighting result and the body muscle, body bone, body water and body fat percentages and calories. In that case "**don't bear in mind those percentages**" because your personal data are not yet introduced.

SET PERSONAL DATA

- The scale has the optional function of getting weighed and finding out your the body fat, body water, body bone, body muscle and suggested daily calories percentage, to do this you must first insert and program in the memory the following data: sex, height and age. The scale has a memory with capacity for 10 people.
- To insert the data in the memory follow the next steps.

- Press ON button "⏻" and wait for the display shows "**0.0**". Press "**SET**". One of the programmed memories between **P-00** and **P-09.** Next and using the setting buttons "up" (4) or "down" (5) search **P-00** to introduce the data of the first person and press "**SET**" to memorize. The symbol of man or woman will appear flashing and also a certain height.
- Using 4 or 5 buttons select the corresponding symbol of man or woman and press "**SET**" to memorize. The height will appear flashing on the screen.
- Using the same buttons 4 or 5, set the height and press "**SET**" to memorize. It will flash an age.
- Using the same buttons 4 or 5, set the age and press **"SET"** to memorize.
- The data of the first person are already memorized. Wait for the digits "**0.0**" appear on the screen and then the scale switches off.
- Repeat all the process with all the people that are going to use the scale.

GETTING WEIGHED AND OBTAINING BODY FAT, BODY WATER, BODY BONE, BODY MUSCLE AND SUGGESTED DAILY CALORIES PERCENTAGE

- Once all the data have been introduced in the memories, to get weighed and find out this percentages, follow these steps.
- Press and release the ON button **"⏻"** and wait for the digits "**0.0**" appear on the display. Press "**SET**" and next use the 4 or 5 pushers until your memory number appears on the screen. The memory number will be flashing during some seconds. Wait for the digits **"0.0"** appear on the screen.

  NOTE: The scale always keep the last results, then you need to change the memory if your memory is different to the last weighing. Push the ON button **"⏻"** and the data will appear on the display. Wait until **"0.0"** is showed on the display.
- Get on the scale and remain still. First your weigh will appear flashing on the screen. Next "**0000**" will appear and then, the percentages will be show with their symbols and in this sequence: body fat, body water, body bone, body muscle and suggested daily calories.

  NOTE: When the body fat percentage is showed on the display at the same time it will appear also one of the 4 symbols to indicate if the result is underweight, healthy, overweight and obese.

This percentages and the weigh result will vary and next the scale switches off. The adjoined tables will give an orientation of this percentages.

BEAR IN MIND THAT

- If **"Err1"** shows on the display it means the maximum weight of the scale has been exceeded.
- If "**Err2%**" shows on the display it means it has been a mistake with the results of percentages.
- You must proceed to change the batteries when the **"Lo"** symbol shows on the display. To do that, open the lid placed in the back side of the appliance and change the battery.

ENVIRONMENT PROTECTION

- Dispose the appliance according to the local garbage regulations.
- Dispose the batteries according to the local garbage regulations.
- Never throw away the appliance or the batteries to the rubbish. So you will help to the improvement of the environment.
- The batteries must not be mixed with other domestic residues.

ATTENTION

- Lire attentivement ces instructions avant de mettre la balance en fonctionnement et gardez-les pour de futures consultations.
- Ne pas laissez à la portée des enfants de sacs en plastique ou autres éléments de l'emballage, qui constituent des dangers potentiels.
- Placez la balance sur une surface horizontale et rigide.
- Ne la placez pas sur moquettes, tapis ou surfaces molles pour ne pas fausser le poids.
- Veillez à ce que la surface où la balance est place ainsi que sa plate-forme soient sèches pour éviter d'éventuels glissements.
- Ne sautez pas pour monter ou descendre de la balance.
- L'appareil se débranche automatiquement quelques secondes après avoir effectué la pesée.
- Il est conseillé de toujours se peser à la même heure, de préférence avant le petit-déjeuner.

IMPORTANT

- **Pour qu'il se produise une bonne conductivité et pour que le taux de graisse corporelle, le pourcentage d'eau, la densité osseuse, la masse musculaire et les calories recommandées, indiqués soient exacts, il est important de toujours se peser pieds nus et que la plante des pieds soit bien en contact avec le cercles métalliques de la plate-forme.**
- **N'utilisez pas la balance si vous êtes porteur d'un stimulateur cardiaque ou autres dispositifs électriques ou électroniques dans le corps.**
- **L'excès de liquides, certaines conditions médicales, l'ingestion d'aliments, le cycle menstruel, etc., peuvent faire varier les résultats.**

- La balance est un instrument électronique sensible. Certains appareils de haute fréquence tels que téléphones portables, stations radios, contrôles à distance et micro-ondes peuvent altérer la balance en cas d'utilisation proche de ceux-ci. Éloignez-la de ces points si vous observez des irrégularités sur l'écran.
- La balance n'est pas apte aux transactions commerciales ni à l'usage médical.
- Elle est conçue exclusivement pour l'usage domestique.
- Ne plongez pas le corps de la balance dans l'eau. En cas de besoin, nettoyez-la avec un chiffon humide.
- N'utilisez pas de produits chimiques ou abrasifs, d'éponges métalliques pour la nettoyer, ils pourraient détériorer les surfaces de la balance.

MODE D'EMPLOI

- La balance fonctionne avec 4 piles type R3 (non incluses).
- Ouvrir le couvercle placé en-bas et mettre les piles dans le logement prévu à cet effet, en respectant les polarités.
- Avec le pèse-personne allumé et avec les numéros « 0.0 » au cadran, vous pourrez sélectionner le système de poids en appuyant sur **"SET"** quelques secondes e puis en utilisant les boutons "haut" (4) ou "bas" (5): **kg** (kilogrammes) – **lb** (livres) – **st** (stones).

POUR SE PESER

- Appuyez et relâchez le bouton d'allumage "⏻", attendre que les numéros "**0.0**" s'affichent au cadran.
- Montez directement sur la plate-forme de la balance en posant doucement un pied puis l'autre.

ATTENTION

- Quand vous montez sur le pèse-personne uniquement pour vous peser, c'est-à-dire, pour ne pas obtenir ni les taux de graisse et d'eau, la masse musculaire et la densité osseuse, tenez en compte que:

1. Si vous vous pesez avec vos chaussures, l'appareil indiquera le poids obtenu, l'écran affichera puis **"Err2"**.
2. Si vous vous pesez pieds nus, l'appareil indiquera votre poids et les pourcentages d'eau et de graisse corporelle, ainsi que la masse musculaire et la densité osseuse du corps et aux calories recommandées. Dans ce cas **"ne tenez pas compte ces pourcentages"** puisque les données nécessaires n'ont pas encore été saisies pour que les données soient réelles.

SAISIE DES INFORMATIONS PERSONNELLES

- Ce pèse-personne vous permet de vous peser et de connaître le de graisse corporelle, le pourcentage d'eau, la densité osseuse, la masse musculaire et les calories recommandées. Il suffit pour cela de saisir et d'enregistrer les données suivantes : Sexe, taille et âge. Le pèse-personne peut mémoriser les données de jusqu'à 10 personnes.
- Afin d'introduire les données pour commencer, suivez les instructions ci-après.

- Appuyez et relâchez le bouton d'allumage **"⏻"**, attendre que les numéros **"0.0"** s'affichent au cadran. Appuyez sur "**SET**". Le numéro correspondant à l'une des dix mémoires de la balance comprises entre **P-00** et **P-09** apparaîtra en clignotant dans l'afficheur. Immédiatement après, et à l'aide des boutons "haut" (4) ou "bas" (5), recherchez "**P-00**" pour y introduire les données correspondant à une personne et appuyez sur "**SET**" pour valider. Le symbole homme ou femme ainsi qu'une taille déterminée s'afficheront en clignotant.
- Avec les boutons 4 ou 5, sélectionnez le symbole requis homme ou femme et appuyez sur "**SET**" pour accepter. La taille commencera à clignoter.
- Avec ces mêmes boutons 4 et 5, réglez la taille et appuyez sur "**SET**" pour accepter. L'âge commencera à clignoter.
- Avec les boutons 4 et 5, réglez l'âge et appuyer sur "**SET**" pour accepter.
- Les données correspondantes au numéro de la personne choisie sont en mémoire. Attendez que le numéro correspondant à la mémoire qui clignote soit fixe, que les digits **"0.0"** apparaissent et que la bascule se déconnecte.
- Répétez l'opération en assignant à chaque personne qui utilisera la balance un numéro de mémoire.

SE PESER ET OBTENIR LE TAUX DE GRAISSE CORPORELLE, POURCENTAGE D'EAU, DENSITÉ OSSEUSE, MASSE MUSCULAIRE, CALORIES RECOMMANDÉES.

- Après avoir entré les données dans les mémoires respectives pour se peser et pour connaître les différents pourcentages et taux, faire comme indiqué ci-après.
- Appuyez et relâchez le bouton d'allumage "⏻", attendre que les numéros "**0.0**" s'affichent au cadran. Appuyez sur "**SET**" et utilisez ensuite les touches 4 ou 5 jusqu'à ce qu'apparaisse le numéro qui vous a été attribué dans la mémoire de l'appareil. Le numéro de la mémoire clignote quelques secondes. Attendez que l'écran affiche "**0.0**".

  NOTE: Le pèse-personne enregistre le numéro de mémoire de la dernière pesée réalisée. Si vous avez été le dernier à vous peser, quand vous vous pèserez à nouveau, il ne sera pas nécessaire de rechercher votre numéro de mémoire. Appuyez sur le bouton d'allumage **"⏻"** et les données vous concernant s'afficheront. Pour effectuer la pesée, attendre l'affichage de **"00".**

- Montez sur le pèse-personne et ne bougez surtout pas. Dans un premier temps, poids apparaît. Ensuite, le chiffre "**0000**" suivi tout de suite après de l'affichage des taux et pourcentages représentés par les icônes correspondants, dans l'ordre indiqué ci-après : taux de graisse corporelle, pourcentage d'eau, densité osseuse, masse musculaire, calories recommandées.

  NOTE: Quand le taux de graisse corporelle s'affiche, l'un des 4 icônes de différence épaisseur situés dans le tableau, s'affiche également pour indiquer si le poids est faible, salutaire, en surpoids ou obèse.

Poids faible **Salutaire** **Surpoids** **Obèse**

Ces valeurs et le poids obtenu s'alterneront et ensuite le pèse-personne se déconnectera. Les tableaux joints vous permettront de vous guider à propos des valeurs précitées.

VOUS DEVEZ PRENDRE EN COMPTE:

- Si le viseur montre **"Err1",** cela veut dire que la capacité maximum de la balance a été dépassée ou cela indique qu'une erreur s'est produite au cours de la pesée.
- Le message **"Err2%"** vous informe qu'une erreur est survenue concernant les pourcentages.
- Vous devez procéder au changement de piles lorsque le viseur indique **"Lo"**. Pour ce faire, ouvrez le couvercle située au bas de l'appareil.

PROTECTION DE L'ENVIRONNEMENT

- En tant que consommateur, lorsque vous souhaitez vous débarrasser de l'appareil, déposez-le dans un centre de collecte des déchets ou dans un conteneur destiné à cet effet pour leur traitement ultérieur.
- Faites de même si vous devez éliminer des piles usagées.
- Ne jetez jamais l´appareil ni les piles à la poubelle. De cette façon, vous contribuerez à la protection et à l´amélioration de l´environnement.
- Les piles ne doivent pas être mêlées à d'autres déchets domestiques.

ATTENZIONE

- Leggere attentamente queste istruzioni prima di mettere in funzione l'apparecchio e conservarle per consultarle in futuro.
- Non lasciare i sacchetti di plastica o gli elementi dell'imballaggio alla portata dei bambini. Possono essere fonti potenziali di pericolo.
- Appoggiare la bilancia su una superficie orizzontale e rigida.
- Non sistemarla sulla moquette, su un tappeto o una superficie morbida, dato che il peso rilevato sarebbe erroneo.
- Accertarsi che la superficie su cui si appoggia la bilancia e la piattaforma della stessa siano perfettamente asciutte per evitare eventuali slittamenti.
- Non saltare mai per salire o scendere dalla bilancia.
- L'apparecchio si disinserisce automaticamente qualche secondo dopo aver effettuato la pesata.
- È consigliabile pesarsi sempre alla stessa ora, preferibilmente prima di fare colazione.

IMPORTANT

- **E' importante pesarsi sempre scalzo per produrre una corretta conduzione in modo che la percentuale di grasso corporale, di acqua, di densitá ossea, di massa muscolare e calorie sia corretto e con un buon contatto della pianta dei piedi con la zonas metallicas della piattaforma.**
- **Non usare la bilancia in caso di impianto di by-pass, né con dispositivi elettrici o elettronici nel corpo.**
- **L'eccesso di liquidi, alcune condizioni mediche, l'ingestione di alimenti, il ciclo mestruale, ecc. possono fare variare i risultati.**

- La bilancia è uno strumento elettronico sensibile. Alcuni apparecchi ad alta frequenza quali cellulari, stazioni radio, telecomandi e forni a microonde possono causare interferenze se si usa la bilancia nelle loro immediate vicinanze. Allontanare la bilancia se si rilevano irregolarità sul display.
- La bilancia non è adatta ad operazioni commerciali né ad uso medico.
- Questo apparecchio è destinato esclusivamente ad uso domestico.
- Non immergere il corpo della bilancia nell'acqua. Se necessario, pulire con un panno leggermente inumidito.
- Per la pulizia non usare prodotti chimici o abrasivi, pagliette di ferro, ecc., dato che potrebbero danneggiare le superfici della bilancia.

ISTRUZIONI PER L'USO

- La bilancia funziona con 4 pile tipo R3 (non incluse).
- Apra il tappo situato nella parte inferiore e colochi le pile nella giusta polaritá.
- Mantenendo la bilancia accesa e le cifre "0.0" nel display, puó selezionare il sistema di peso che desidera mantenendo pressato "**SET**" durante alcuni secondi e utilizzando successivamente i pulsanti "su" (4) e "giú" (5): **Kg** (kilogrammi) - **lb** (libre) - **st** (stones).

PER PESARSI

- Prema il pulsante di accensione "⏻" e aspetti fino a quando compaiano nel display le cifre "**0.0**".
- Salire sulla piattaforma della bilancia appoggiando lentamente un piede e poi l'altro.

ATTENZIONE

- Quando si sale sulla bilancia solo per pesarsi, cioè, non per ottenere le percentuali di grasso, acqua, massa muscolare e densità ossea del corpo possono capitare due cose.

1. Se non ci si pesa scalzi la bilancia indicherà il peso ottenuto, e dopo apparirà **"Err2"**.
2. Se ci si pesa scalzi la bilancia indicherà il peso e le percentuali di acqua, grasso, massa muscolare e densità ossea del corpo e calorie raccomandate. In questo caso **"non prendere in considerazione queste percentuali"** dal momento che non sono stati ancora inseriti i dati necessari affinché le stesse siano reali.

IMMISSIONE DEI DATI PERSONALI

- La bilancia presenta l'opzione di pesarsi e di ottenere la percentuale di grasso corporale, di acqua, di densitá ossea, di massa muscolare e calorie, una volta immessi e memorizzati i seguenti dati: Sesso, statura e età. La bilancia è in grado di memorizzare i dati di 10 persone.
- Per immettere i dati effettuare le seguenti operazioni.

- Prema il pulsante di accensione **"⏻"** e aspetti fino a quando compaiano nel display le cifre "**0.0**". Premere **"SET"**. Nel display apparirà intermittente il numero corrispondente ad una delle dieci memorie della bilancia comprese tra **P-00** e **P-09.** Immediatamente e mediante i pulsanti "su" (4) o "giù" (5) cercare **"P-00"** per inserire i dati corrispondenti ad una persona e premere **"SET"** per memorizzarli. Apparirá lampeggiando il simbolo di uomo o donna e un'altezza prestabilita.
- Tramite i pulsanti 4 e 5 selezioni il simbolo di uomo o donna e prema "**SET**" per selezionarlo. L'altezza comincerá a lampeggiare.
- Utilizzando gli stessi pulsanti 4 e 5 regoli la statura e prema "**SET**" per fissarli. Comparirá, lampeggiando l'etá.
- Utilizzando gli stessi pulsanti 4 e 5 corregga l'etá e pressi "**SET**" per fissarla.
- I dati relativi al numero selezionato della persona sono già memorizzati. Attendere che compaiano i numeri **"0.0"** e che la bilancia si disinserisca.
- Ripetere tutta la procedura per assegnare un numero di memoria ad ogni persona che userà la bilancia.

PER PESARSI ED OTTENERE LA PERCENTUALE DI GRASSO E ACQUA DEL CORPO

- Una volta introdotti i dati nelle rispettive memorie per pesarsi e poter conoscere le altre percentuali effettui queste operazioni.
- Prema il pulsante di accensione "⏻"e aspetti che nel display appaiano la cifre "**0.0**". Premere "**SET**", poi utilizzare i pulsanti 4 o 5 fino a quando non appare il numero di memoria che corrisponde all'utente. Il numero della memoria lampeggerá per vari secondi. Attendere che sul display appaia il valore "**0.0**".

  NOTA: la bilancia salva automaticamente i dati dell'ultima pesata.Se Lei é stato l'ultimo a pesarsi non é necessario cercare il numero a memoria.Spinga il pulsante di accensione **"⏻"** e appariranno i suoi dati.Aspetti che appaia "**00**" per pesarsi nuovamente.
- Salga sulla bilancia senza muoversi per qualche istante. Inizialmente apparirá il suo peso. A continuazione apparirá **"0000"** e successivamente le sue percentuali rappresentate con le icone corrispondenti nel seguente ordine: grasso corporale, percentuale di acqua, densitá ossea, massa muscolare e calorie raccomandate.

  NOTA: Quando apparirá la percentuale di grasso corporale comparirá anche una delle 4 icone di distinta corporatura, che le indicherá se il peso é basso, salutare, sovrappeso o obeso.

Questi valori e il peso ottenuto si alterneranno fino allo spegnimento della bilancia. Le tavole dei valor che aggiungiamo le serviranno come orientamento.

RICORDARE

- Se nel display appare **"Err1"**, vuol dire che la capacità massima della bilancia è stata superata, oppure che si è verificato un errore nella pesata o nelle percentuali.
- La visualizzazione del messaggio **"Err2%"** indica che si è verificato un errore nelle percentuali.
- Occorre cambiare les piles quando sul display compare **"Lo"**. Per farlo, aprire il coperchio della scomparto situato sulla parte inferiore dell'apparecch io.

PROTEZIONE DELL'AMBIENTE

- Quando sia necessario smaltire questo apparecchio, il consumatore, deve consegnarlo ad un apposito centro di raccolta di rifiuti o depositarlo in un apposito cassonetto.
- Le pile usate devono essere depositate nell'apposito cassonetto.
- Non buttare l'apparecchio né le pile usate nella spazzatura. Si contribuisce così al rispetto e alla protezione dell'ambiente.
- Le pile non vanno smaltite con gli altri residui domestici.

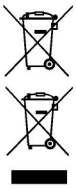

PORCENTAJES / PERCENTAGES

MUJER / FEMALE

Edad Age	Grasa corporal Body fat				Agua corporal Body fat	Masa muscular Muscle ratio	DMO * BMD *		Calorías (kcal.) diarias recomendadas Calorie (Kcal.) demand / day
	Bajo peso Underweight	Saludable Healthy	Sobrepeso Overweight	Obeso Obese	Saludable Healthy	Saludable Healthy	Peso kg Weight kg	Kg	Sugeridas Suggested
6 - 12	<7	8 - 19	19 - 25	>25	57 - 67	26 - 27	>39	1,7	1050 - 2000
13 - 19	<20	20 - 25	26 - 31	>32	47 - 57				1400 - 2200
20 - 39	<21						40 -60	2,1	
40 - 59	<21	22 - 26	27 - 32	>33	42 - 52		>61	2,4	1400 - 2000
60 - 79	<22	23 - 27	28 - 33	>34	37 - 47				1400 - 1900

HOMBRE / MALE

Edad Age	Grasa corporal Body fat				Agua corporal Body fat	Masa muscular Muscle ratio	DMO * BMD *		Calorías (kcal.) diarias recomendadas Calorie (Kcal.) demand / day
	Bajo peso Underweight	Saludable Healthy	Sobrepeso Overweight	Obeso Obese	Saludable Healthy	Saludable Healthy	Peso kg Weight kg	Kg	Sugeridas Suggested
6 - 12	<7	8 - 18	18 - 25	>25	58 - 72	31 - 34	>54	2,4	1175 - 2500
13 - 19	<17	18 - 23	24 - 29	>30	53 - 67				1450 - 3000
20 - 39							55 -75	2,8	
40 - 59	<18	19 - 24	25 - 30	>31	47 - 61		>75	3,1	1450 - 2900
60 - 79	<19	20 - 25	26 - 31	>32	42 - 56				1450 - 2300

* DMO: densidad mineral ósea / BMD: bone mineral density

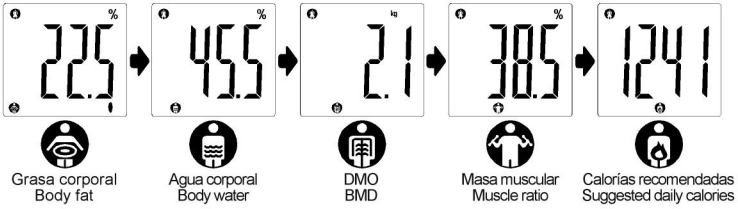

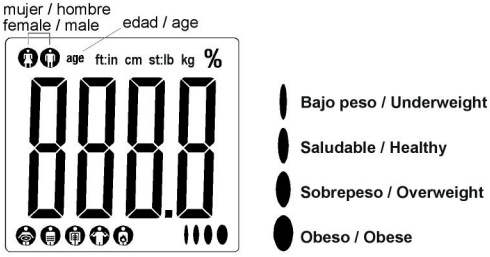

CONDICIONES DE GARANTÍA

- El presente certificado garantiza y da derecho a la reparación gratuita, durante el tiempo indicado en el certificado de garantía, a partir de la fecha de compra.
- Quedan excluidos de esta garantía todos aquellos aparatos que presenten golpes o manipulaciones incorrectas, así como las deficiencias ocasionadas por un uso anormal o abusivo.
- La empresa garante, se reserva el derecho a elegir entre reparar, sustituir o canjear por otro de características similares, en función del tipo de avería o de las existencias de nuestros almacenes.
- Esta garantía sólo tendrá validez si está debidamente cumplimentada y con el sello del establecimiento distribuidor.
- Para hacer uso de esta garantía, debe llamar al teléfono 902 200 160 (*), donde le indicarán el procedimiento a seguir.
- Adicionalmente, el titular de la garantía, disfrutará en cada momento de todos los derechos que la legislación vigente le conceda.

(*) El ámbito de esta garantía es válido para España peninsular e Islas Baleares. Para otros ámbitos o países, acudir al distribuidor o el establecimiento vendedor.

ESPAÑOL: En el resto de países, el titular de la garantía, disfrutará de todos los derechos que su legislación vigente le conceda.

PORTUGUÊS: Nos restantes países, o titular da garantia disfrutará de todos os direitos que a legislação vigente do seu país lhe conceder.

ENGLISH: In the rest of countries, the holder of the guarantee will enjoy all the rights that his legislation in force concedes.

FRANÇAIS: Dans les autre pays, le titulaire de la garantie jouira de tous les droits que la législation en vigueur lui concède.

ITALIANO: Negli altri paesi, il titolare della garanzia, si avvarrà dei diritti che la legislazione in vigore prevede e tutela.

DEUTSCH: Im Rest der Länder, der Garantieinhaber, geniesst alle Rechte die ihn Ihre rechtsgültige Gesetzgebung erteilt.

Jata hogar

☐ **Mod. 565BL** ☐ **Mod. 565NG**

CERTIFICADO DE GARANTÍA - CERTIFICADO DE GARANTIA

Sello del Vendedor
Carimbo do Vendedor

Fecha de Venta
Data da Venta

Nombre y dirección del comprador
Nome e direcção do comprador

---

3 años de garantía **2 anos de garantia**

DECA,S.A.

ESPAÑA

Zubibitarte, 6
48220 • ABADIANO • Bizkaia
Tel. (34) 902 200 160 / 94 681 61 44
Fax (34) 902 200 159 / 93 579 45 69
www.jata.es

PORTUGAL

Avenida Engenheiro Duarte Pacheco
Torre 2-3, Sala 3 • 1070-102 Lisboa
Tel.: 213 876 355 • Fax 213 867 398
www.jata.pt